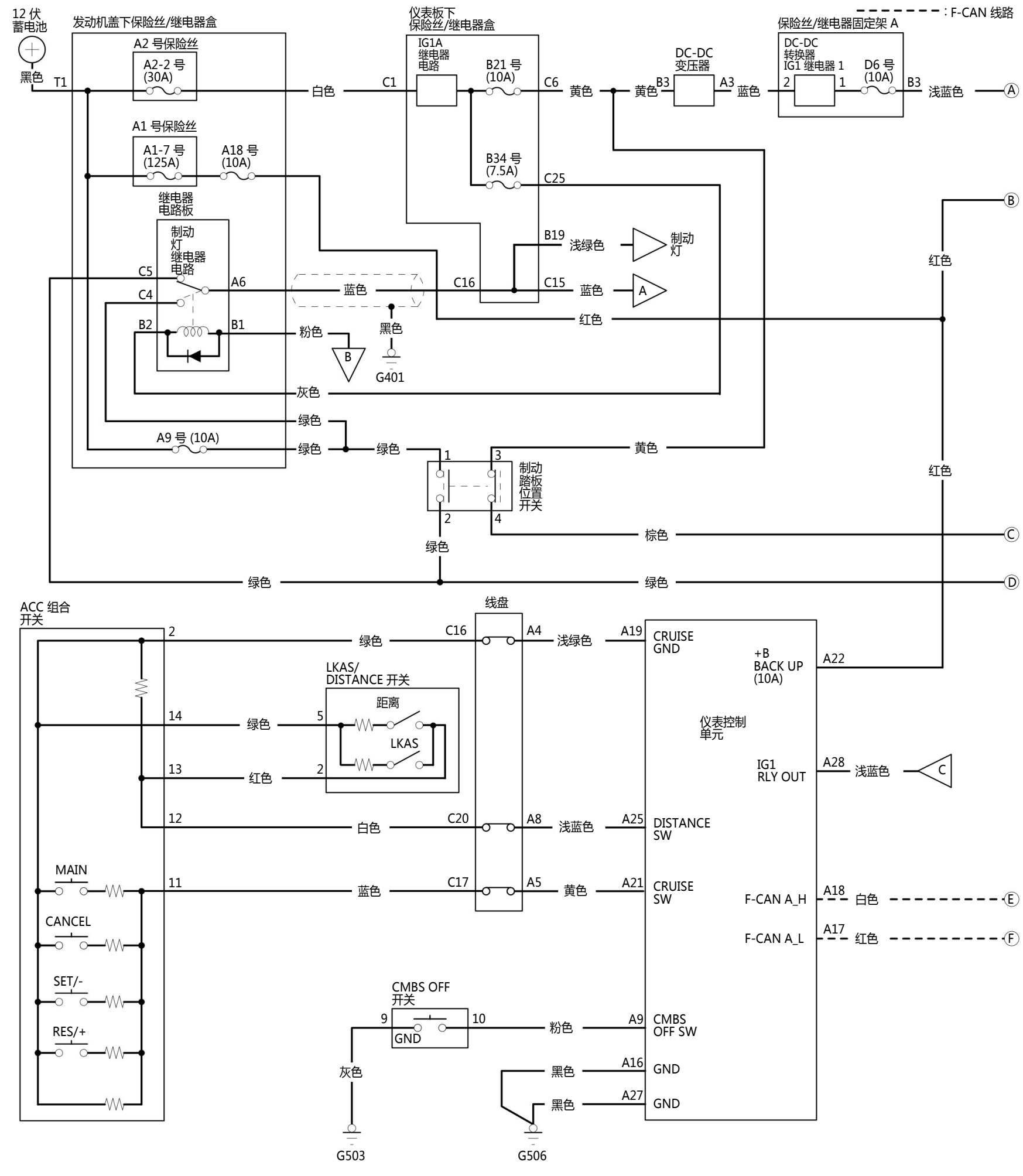
12 伏
蓄电池
黑色
T1
发动机盖下保险丝/继电器盒
A2 号保险丝
A2-2 号
(30A)
A1 号保险丝
A1-7 号
(125A)
A18 号
(10A)
继电器
电路板
制动
灯
继电器
电路
C5
C4
B2
A6
B1
A9 号 (10A)
白色
蓝色
粉色
灰色
绿色
黑色
B
G401
仪表板下
保险丝/继电器盒
IG1A
继电器
电路
C1
B21 号
(10A)
B34 号
(7.5A)
C6
C25
C16
B19
浅绿色
C15
蓝色
红色
黄色
制动
灯
A
DC-DC
变压器
B3
A3
蓝色
保险丝/继电器固定架 A
DC-DC
转换器
IG1 继电器 1
2
1
D6 号
(10A)
B3
浅蓝色
: F-CAN 线路
A
B
C
D
制动
踏板
位置
开关
1
2
3
4
棕色
ACC 组合
开关
2
14
13
12
11
MAIN
CANCEL
SET/-
RES/+
线盘
C16
A4
浅绿色
A19
CRUISE
GND
LKAS/
DISTANCE 开关
距离
LKAS
5
2
C20
A8
浅蓝色
A25
DISTANCE
SW
C17
A5
黄色
A21
CRUISE
SW
+B
BACK UP
(10A)
A22
仪表控制
单元
IG1
RLY OUT
A28
C
F-CAN A_H
A18
E
F-CAN A_L
A17
F
CMBS OFF
开关
9
10
GND
A9
CMBS
OFF SW
A16
GND
A27
GND
G503
G506